# LED-Rückleuchte Modell Trail 6

**Artikel-Nr. TL-1894-6014**

12 V, Flash, Set mit 2 Rückleuchten

## Technische Daten

| | |
|---|---|
| **Betriebsspannung (V), nominal** | 12 |
| **Betriebsspannung (V), funktional** | 10-15 |
| **Leistungsaufnahme (W)** | |
| **Belastbarkeit** | |
| **Temperaturbereich (°C)** | -40 bis 80 |
| **Helligkeit** | |
| **Helligkeit (lm theor.)** | 690 |
| **Helligkeit (lm eff.)** | 330 |
| **Helligkeit (cd)** | 10000 |
| **Helligkeit (lx)** | |
| **Helligkeit (Referenz-Kennzahl)** | |
| **Leistungsklasse** | |
| **Lichtbild/Streuscheibe** | |
| **Abstrahlwinkel [°]** | |
| **Farbtemperatur (K)** | |
| **Sonstiges** | |
| **Schutzart** | |
| **Widerstandsfähigkeit** | |
| **Kennzeichen** | |
| **Elektromagnetische Verträglichkeit** | |
| **Transientenschutz** | |



Bei der Pulvermühle 7a | 22453 Hamburg
+49 40 303300-0 | info@jfuehr.com | www.jfuehr.com

J. Führ

**Artikel-Nr. TL-1894-60140**

## Zeichnung

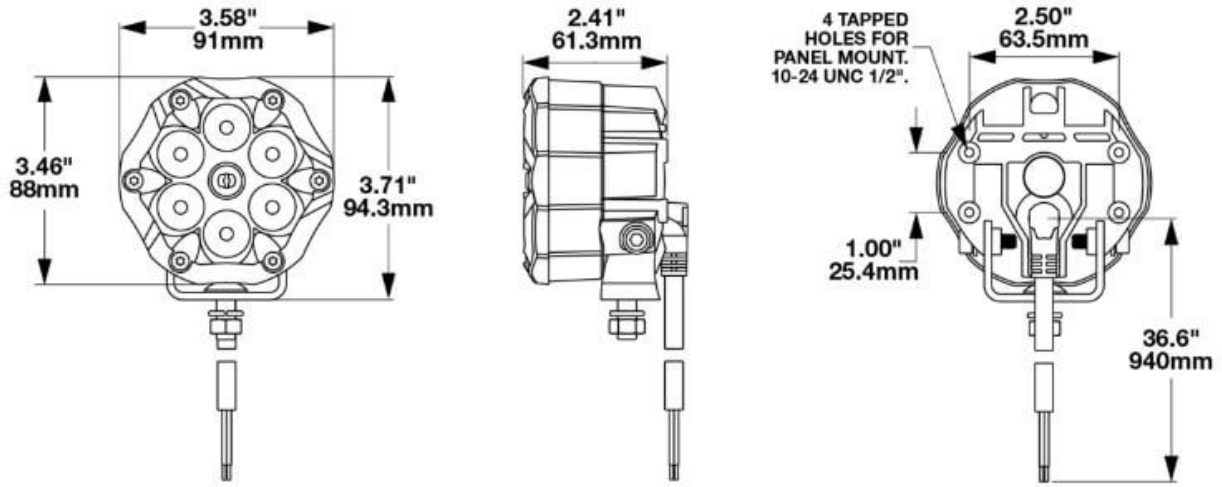


## Montage

| | |
|---|---|
| **Befestigung** | Spez. Montagehalter |
| **Einbaumaße/-durchmesser (mm)** | |
| **Einbautiefe (mm)** | |
| **Anschluss** | Kabel |
| **Gegenstecker** | |
| **Verpolschutz** | 1 |
| **Fassung** | |



Bei der Pulvermühle 7a | 22453 Hamburg
+49 40 303300-0 | info@jfuehr.com | www.jfuehr.com

**Artikel-Nr. TL-1894-60140**

## Sonstiges

| | |
|---|---|
| **Material (Gehäuse)** | Aluminium |
| **Material (Streuscheibe)** | Polycarbonat |
| **Farbe (Gehäuse)** | Schwarz |
| **Farbe (Einfassung)** | |
| **Farbe (Streuscheibe)** | Rot |

## Lichtbilder

## Varianten

| | |
|---|---|
| **TL-1894-60140** | 12 V, Flash, Set mit 2 Rückleuchten |

## Zubehör

| | |
|---|---|
| **ZU-2046-06391** | Montagehalter Trail 6 für Fahrlicht Modell Trail 6, für Einbau in Jeep JK-Stoßstange |



Bei der Pulvermühle 7a | 22453 Hamburg
+49 40 303300-0 | info@jfuehr.com | www.jfuehr.com